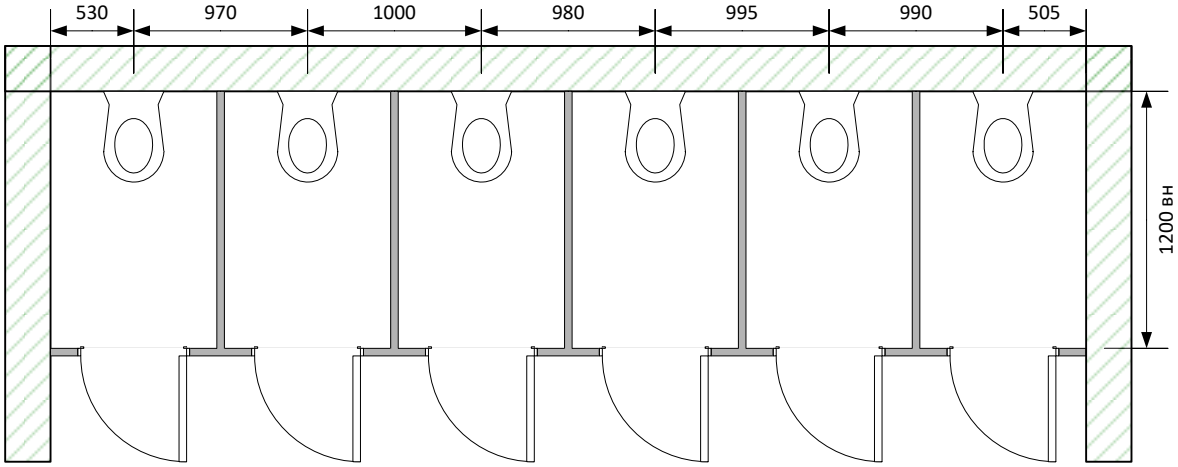
530
970
1000
980
995
990
505
1200 вн

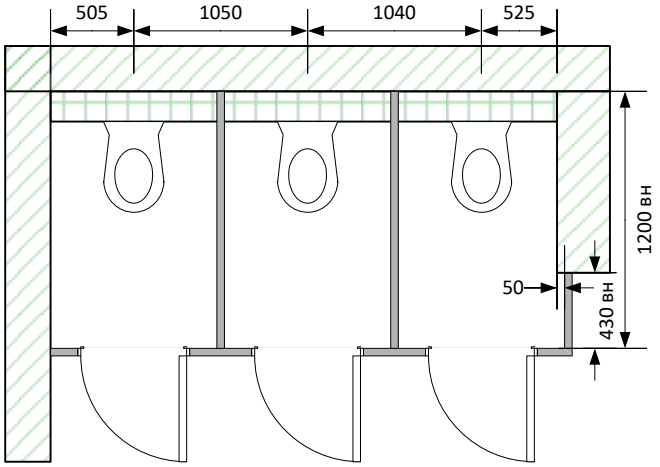
505
1050
1040
525
1200 вн
50
430 вн

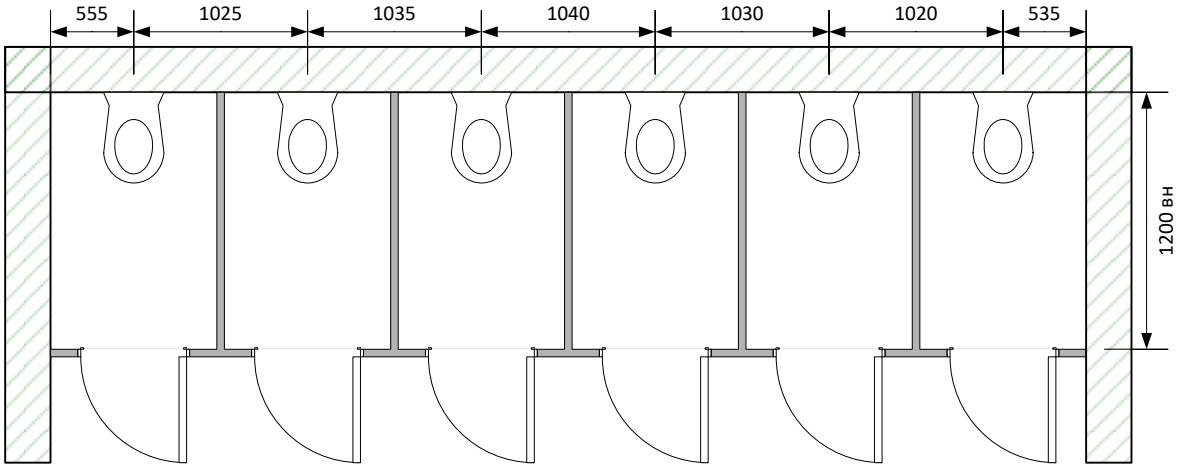
555
1025
1035
1040
1030
1020
535
1200 вн

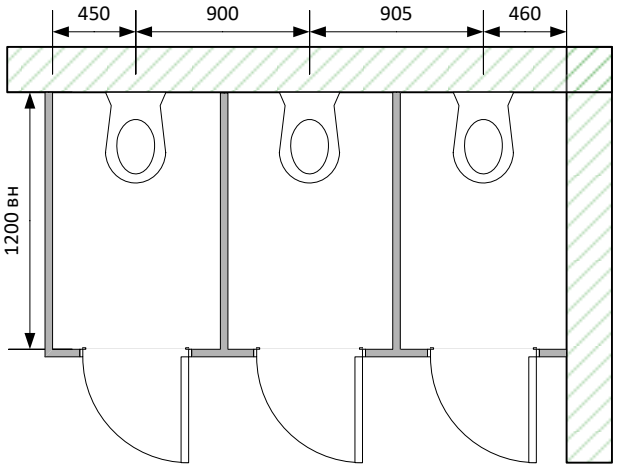
450
900
905
460
1200 вн

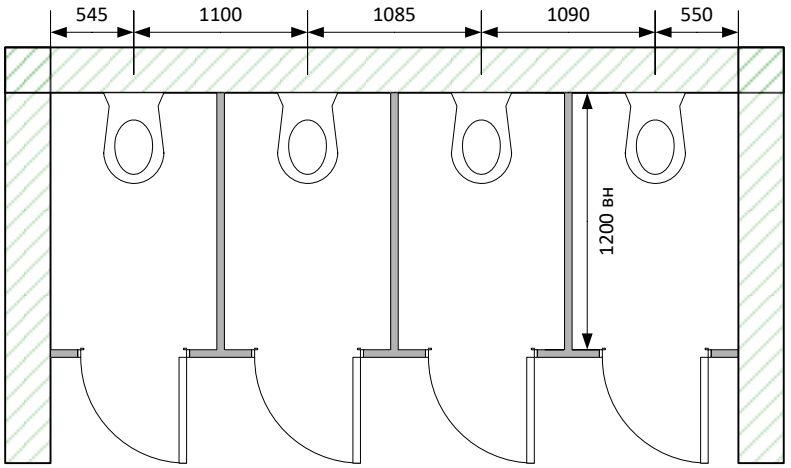
545
1100
1085
1090
550
1200 вн

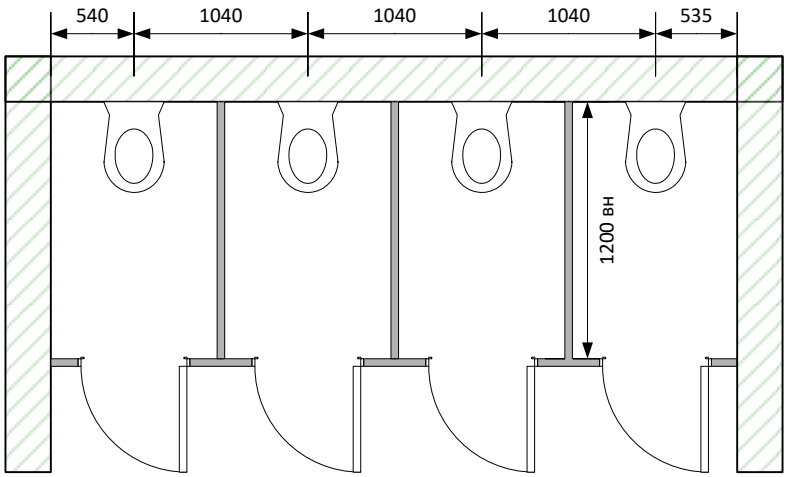
540
1040
1040
1040
535
1200 вн

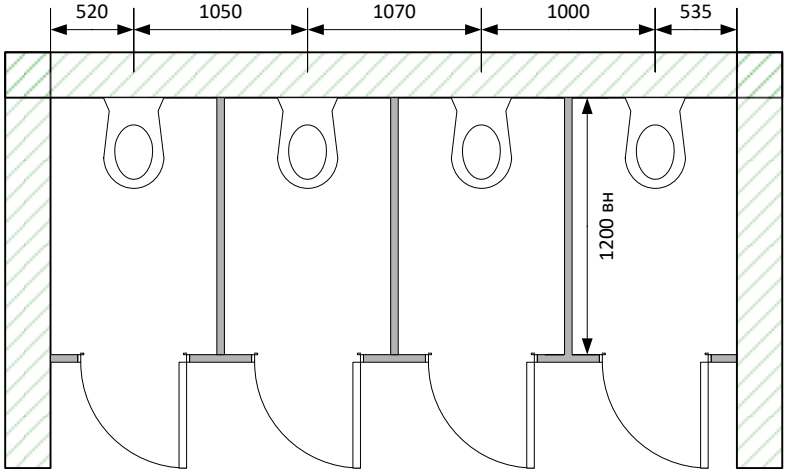
520
1050
1070
1000
535
1200 вн

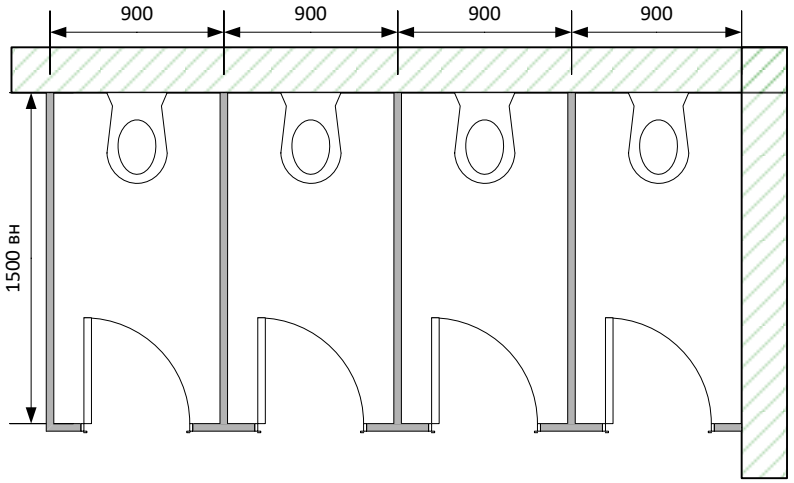
900
900
900
900
1500 вн